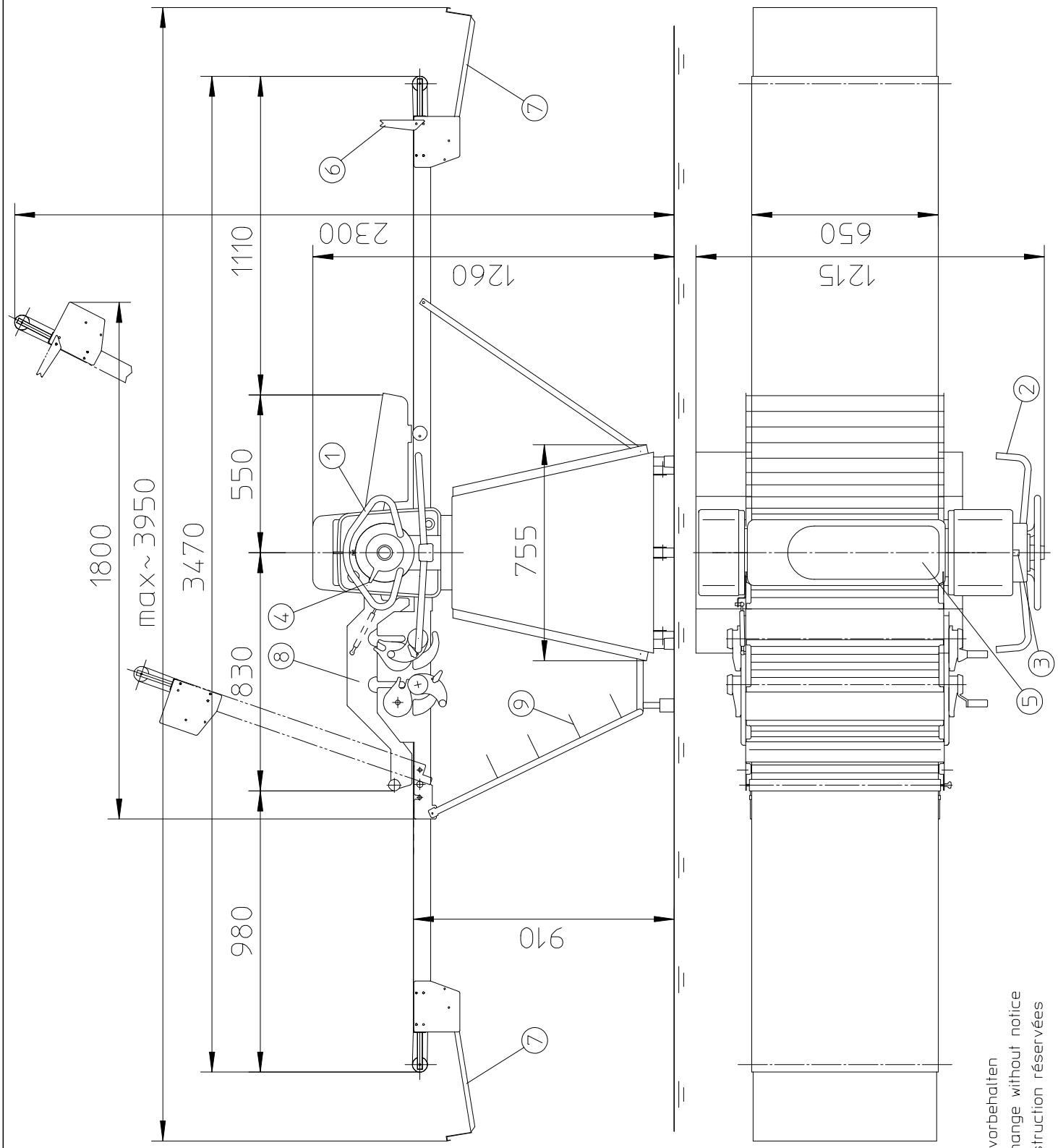

1. Walzenverstellhebel/Roller adjusting lever/Levier réglage cylindres
2. Schalthebel/Operating lever/Levier de commande
3. Programmwahlhebel/Program selection lever/Levier de selection programme
4. Endanschlag/End stop/Butée épaisseur de pâte
5. Mehlbehälter/Flour container/Bac à farine
6. Teighaspelhalter/Dough reeler brackets/Support pour enrouleur
7. Teigfangblech/Dough catch pan/Tôle réceptrice à pâte
8. Schneidestelle/Cutting unit/Dispositif de découpe
9. Schneidew.halter/Brackets for cutter/Supports rouleaux de découpe

Mass und Konstruktionsänderungen vorbehalten
Design and dimensions subject to change without notice
Modifications de mesures et de construction réservées

SS0687C	Maßstab 1:20		Datum	Name
		Gez.	09.11.93	LAY
		Gepr.	02.09.14	at
RONDO Burgdorf AG, CH–3400 Burgdorf RONDO		123087		